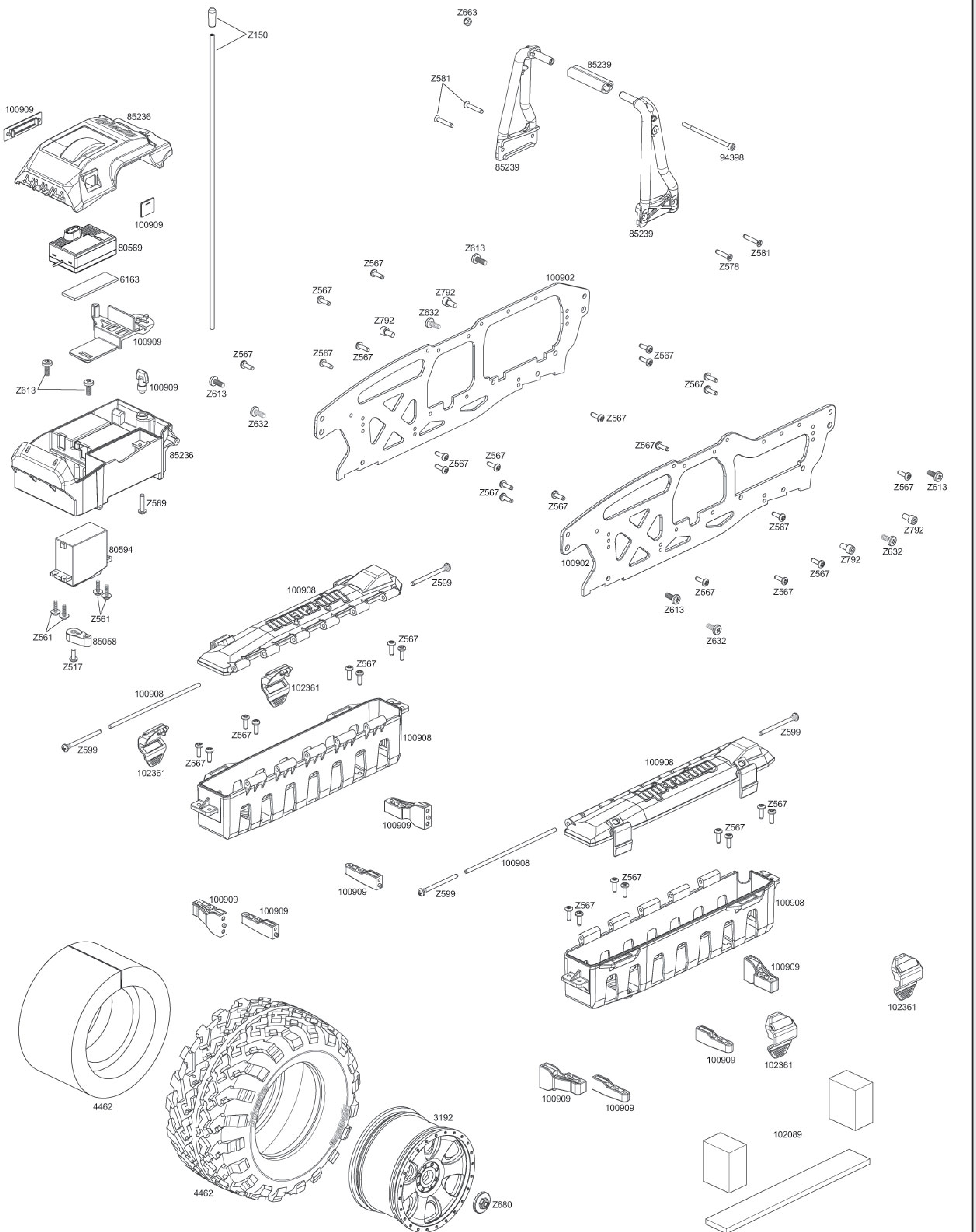Chassis Assembly　Montage du châssis
Chassis　シャーシ展開図