TRANSMISSION EXPLODED VIEW
ANTRIEB EXPLOSIONSZEICHNUNG
VUE ÉCLATÉE DE LA TRANSMISSION
VISTA ESPLOSA DELLA TRASMISSIONE

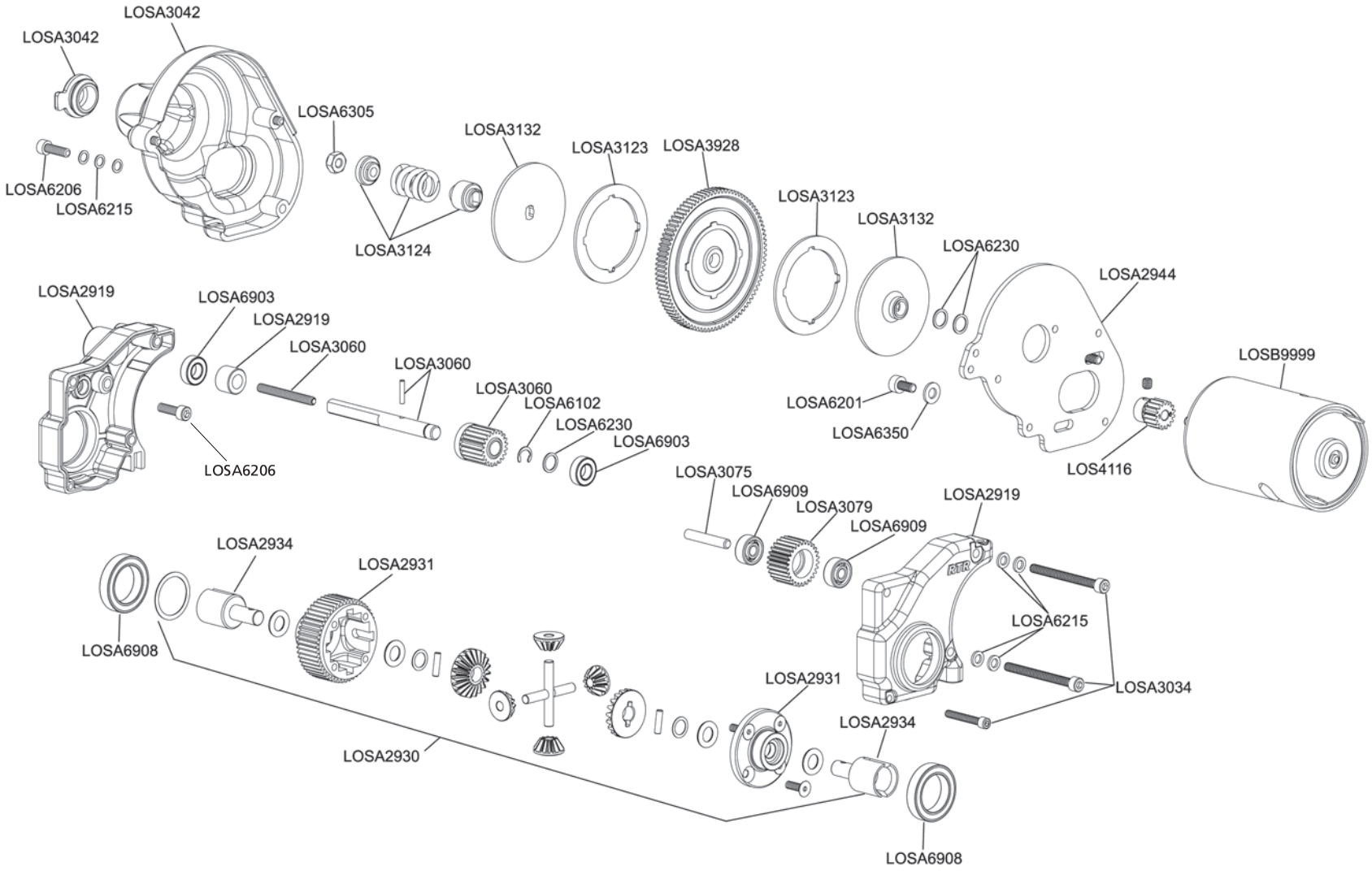

REAR EXPLODED VIEW
HECK EXPLOSIONSZEICHNUNG
VUE ÉCLATÉE ARRIÈRE
VISTA ESPLOSA DELLA PARTE POSTERIORE

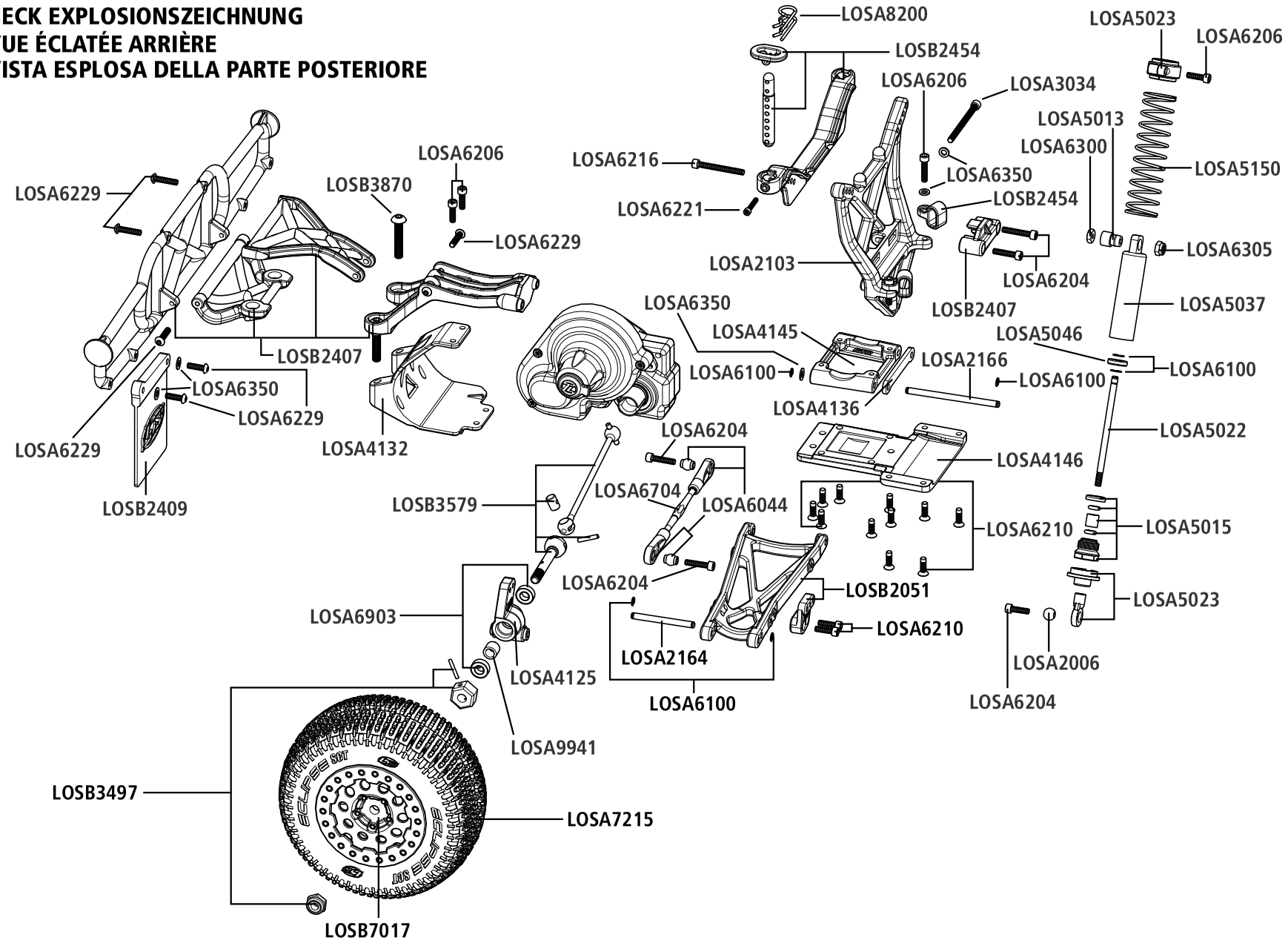

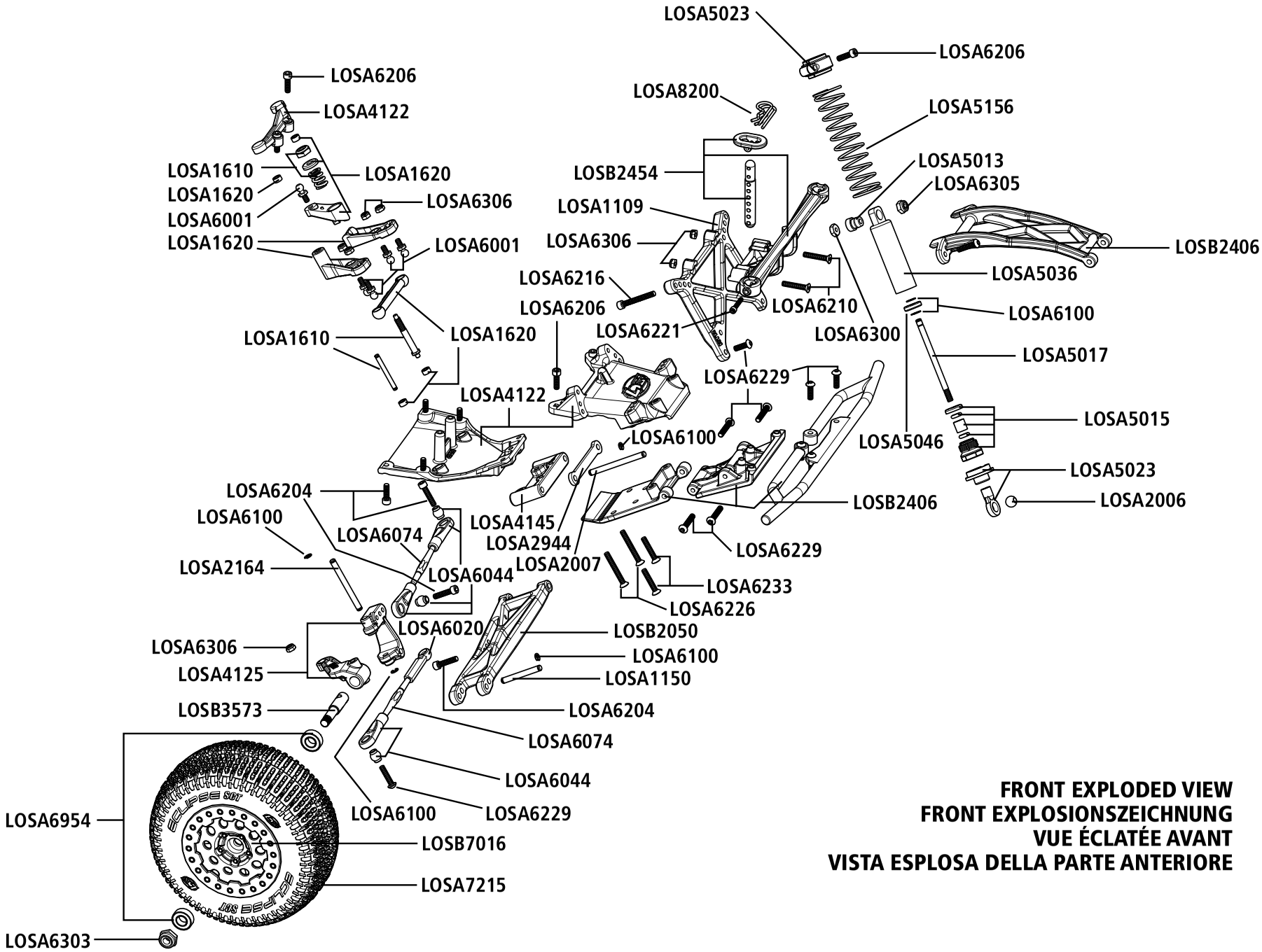

FRONT EXPLODED VIEW
FRONT EXPLOSIONSZEICHNUNG
VUE ÉCLATÉE AVANT
VISTA ESPLOSA DELLA PARTE ANTERIORE
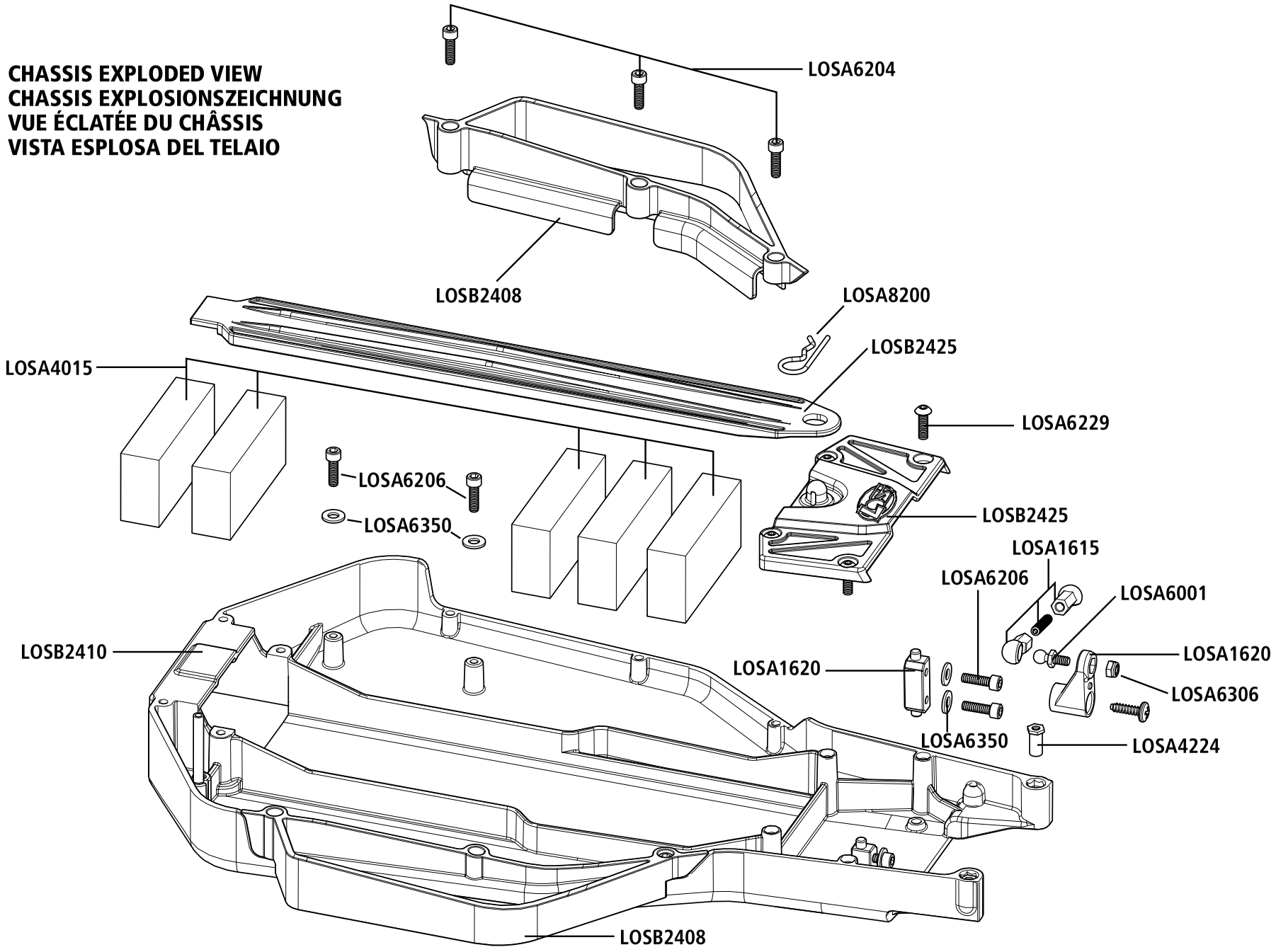
CHASSIS EXPLODED VIEW
CHASSIS EXPLOSIONSZEICHNUNG
VUE ÉCLATÉE DU CHÂSSIS
VISTA ESPLOSA DEL TELAIO