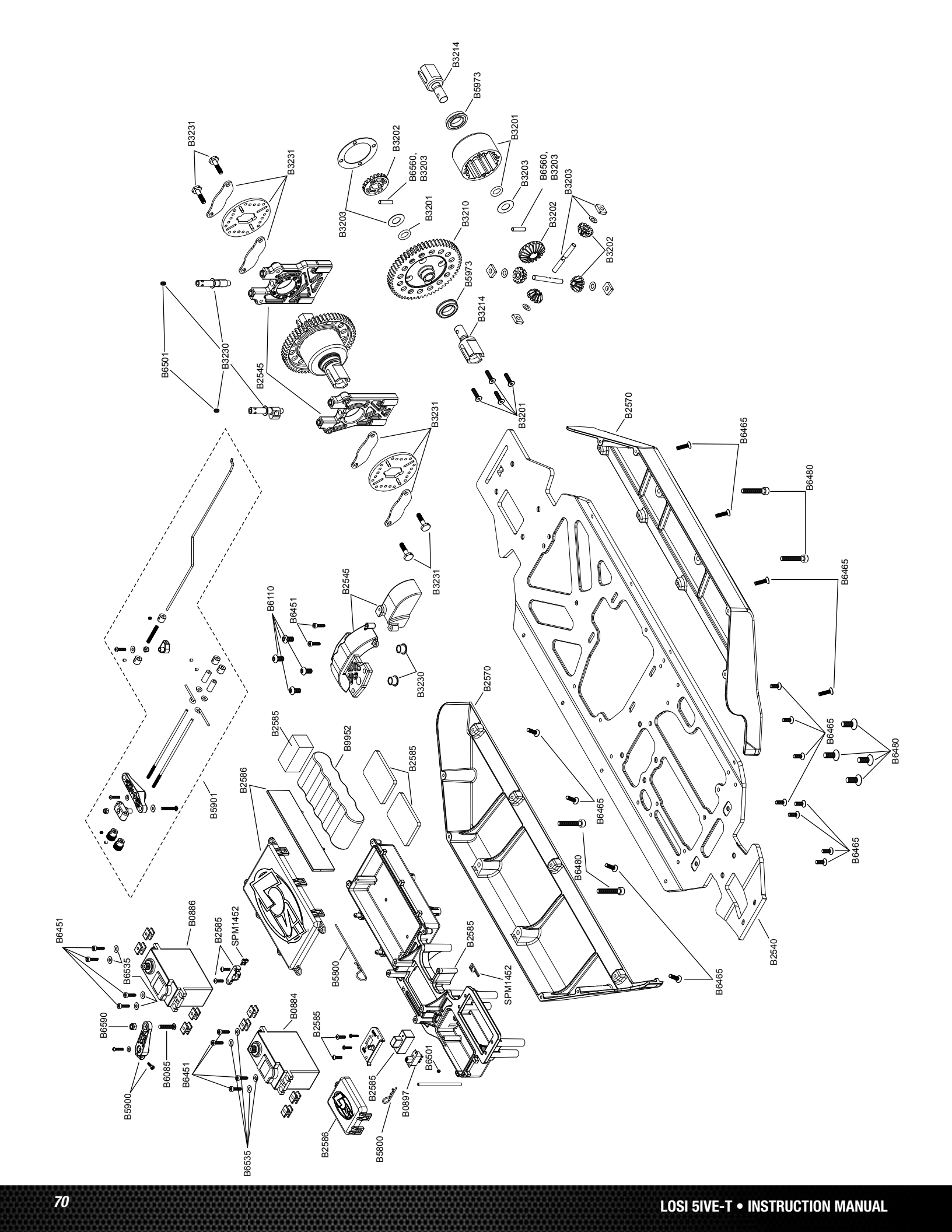
B3214
B5973
B3231
B3231
B3202
B6560,
B3203
B3201
B3203
B3203
B6560,
B3203
B3203
B3201
B3210
B3202
B3202
B5973
B3214
B6501
B3230
B2545
B3231
B3201
B2570
B6465
B6480
B3231
B6465
B2545
B6110
B6451
B3230
B2570
B2585
B9952
B2585
B2586
B5901
B6465
B6480
B6480
B6465
B6465
B2540
B6451
B0886
B2585
SPM1452
B6535
B5800
B2585
SPM1452
B6465
B6590
B0884
B2585
B6085
B6451
B6501
B5900
B2585
B0897
B2586
B5800
B6535

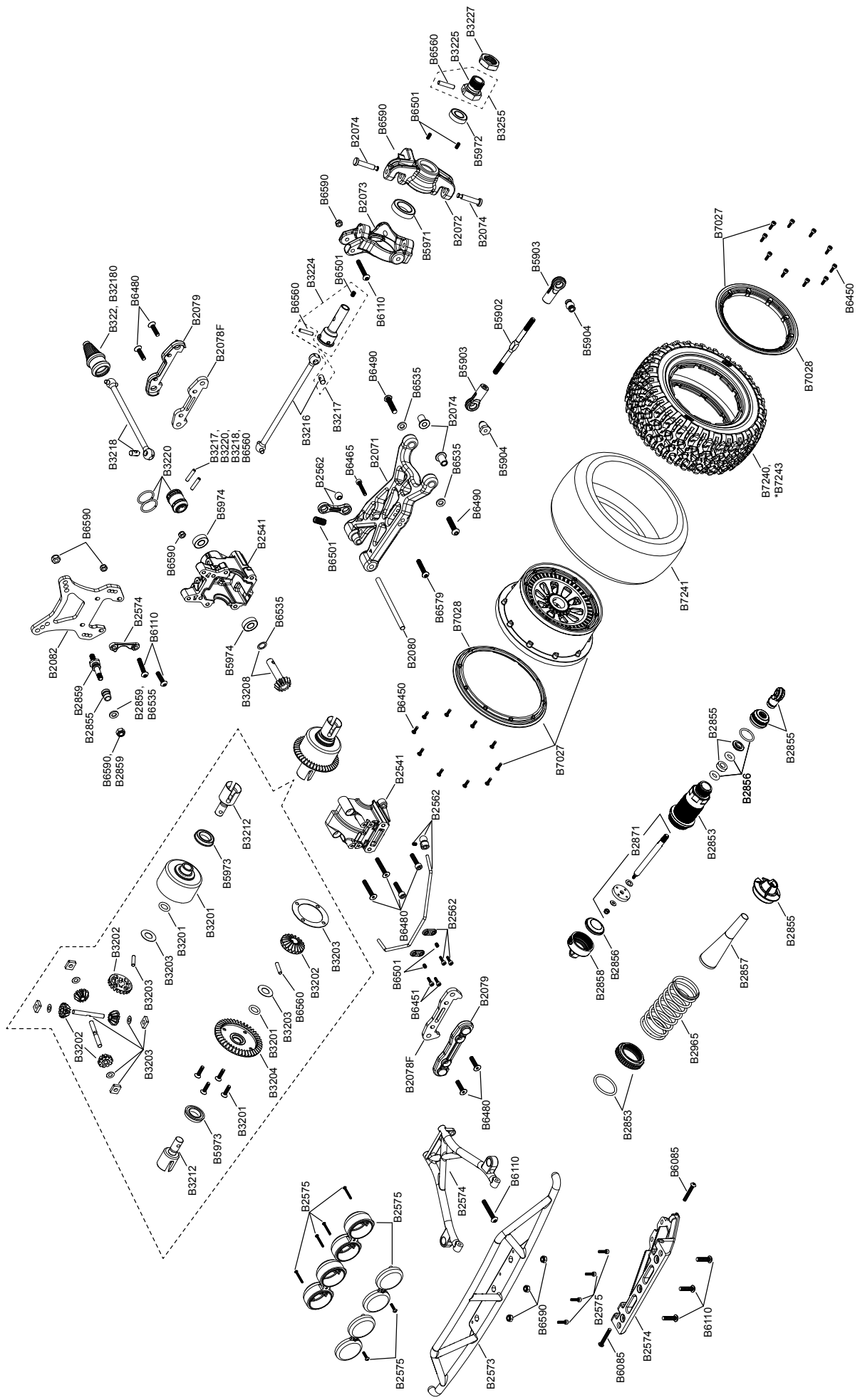
B3227
B6560
B3225
B3255
B6501
B5972
B6590
B2074
B2073
B5971
B2072
B2074
B6590
B6501
B6110
B3224
B6560
B3217
B3216
B3217,
B3220,
B3218,
B6560
B3218
B3220
B2079
B2078F
B6480
B322, B32180
B6490
B6535
B2074
B6535
B6490
B2071
B6465
B2562
B6501
B5903
B5902
B5904
B5903
B5904
B7027
B7028
B6450
B7240,
*B7243
B7241
B7027
B7028
B6579
B2080
B6450
B5974
B2541
B6590
B6590
B2082
B2574
B6110
B2859
B2855
B2859,
B6535
B6590,
B2859
B5974
B6535
B3208
B2541
B2562
B6480
B2562
B6501
B6451
B2079
B2078F
B6480
B3212
B5973
B3201
B3203
B3202
B3203
B3203
B3202
B3203
B3201
B3204
B3201
B5973
B3212
B2855
B2856
B2855
B2871
B2853
B2858
B2856
B2855
B2857
B2965
B2853
B2575
B2575
B2575
B2574
B6110
B2573
B6590
B2575
B6085
B2574
B6110
B6085

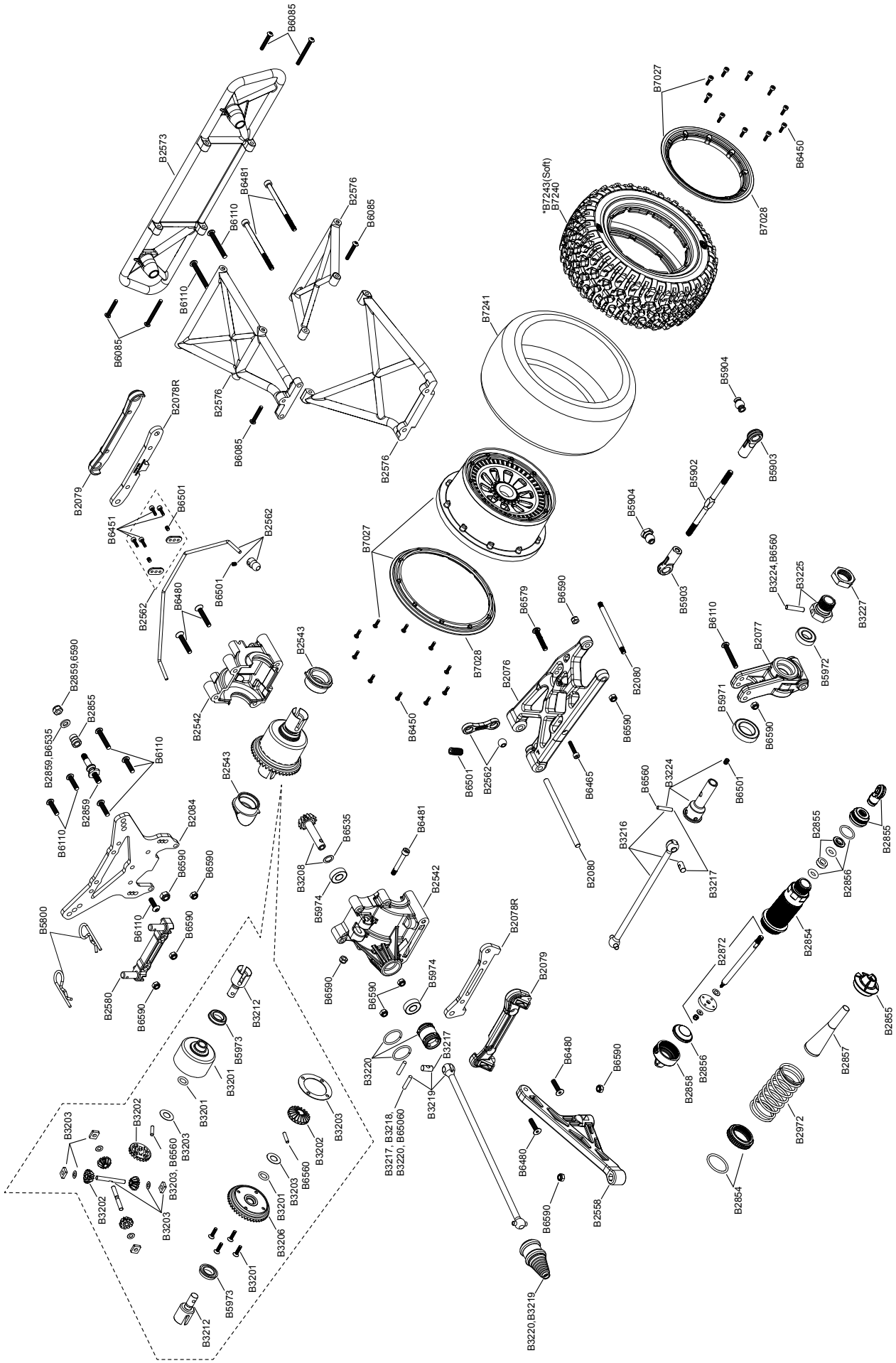
B6085
B2573
B6481
B6110
B2576
B6085
B6110
B6085
B2576
B6085
B2576
B2078R
B2079
B6451
B6501
B2562
B2562
B6480
B6501
B7027
B7028
B7241
*B7243(Soft)
B7240
B7027
B6450
B7028
B5904
B5903
B5902
B5904
B5903
B3224,B6560
B3225
B3227
B6110
B2077
B5972
B5971
B6590
B6579
B6590
B2076
B2080
B6590
B6465
B6501
B2562
B6450
B2543
B2542
B2543
B2859,6590
B2855
B2859,B6535
B6110
B6110
B2859
B2084
B6590
B6590
B5800
B6110
B6590
B2580
B6590
B3212
B5973
B3201
B3201
B3203
B3202
B3203, B6560
B3203
B3202
B3203
B3203
B3206
B3201
B3203
B6560
B3202
B3203
B5973
B3201
B3212
B6535
B3208
B5974
B6481
B2542
B6590
B6590
B5974
B2078R
B2079
B3220
B3217
B3219
B3217, B3218,
B3220, B65060
B6480
B6590
B6480
B6590
B2558
B3220,B3219
B3216
B6560
B3224
B6501
B3217
B2080
B2855
B2856
B2855
B2854
B2872
B2856
B2858
B2857
B2972
B2854

B5016
B5014
B6451
B5017
B5014
B5015
B5014
B6535
B6085
B5014
B5022
B5014
B6085
B5014
B6535
B6085
B5017
B6535
B6085
B5014
B6490
B6480
R5001
B5022
B5023
B5023
B6480
B5801
B5975
B6465
B5036
B5800
B6480
B6535
B6490
B5039
B6465
B5975
B5038
B6480
B5038
B6590
B2558
B5044
B6490
B6480
B6590
B5900
B5903
B5904
B5970
B5902
B6590
B2552
B2550
B6480
B6110
B5970
B2551
B6480
B2558
B2553
B2550
B2552
B2550
B2553
B2553
B5904
B6480
B5903
B5902

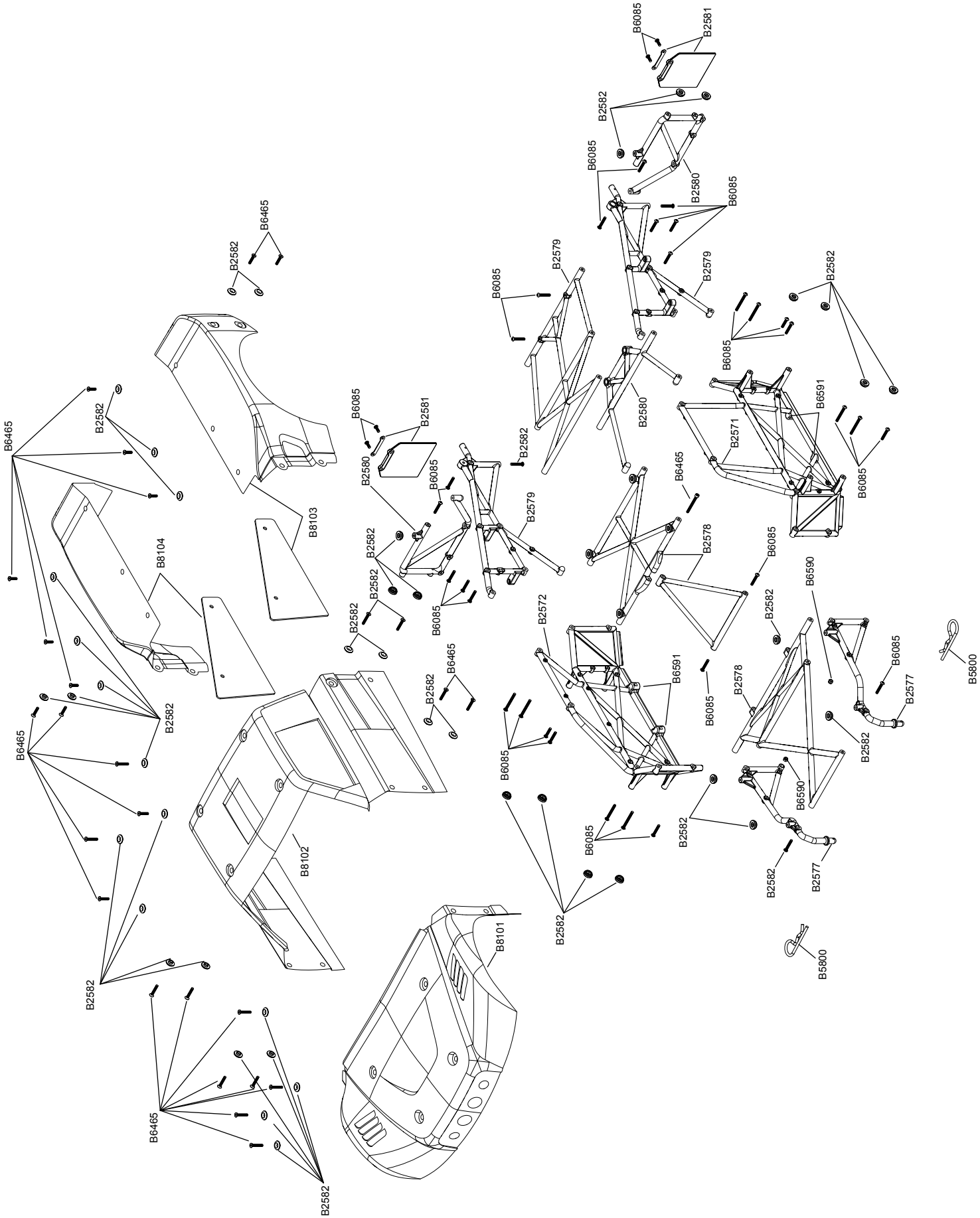
B6465
B2582
B8104
B8103
B8102
B8101
B6085
B2581
B2580
B2579
B2578
B2572
B2571
B6591
B6590
B2577
B5800

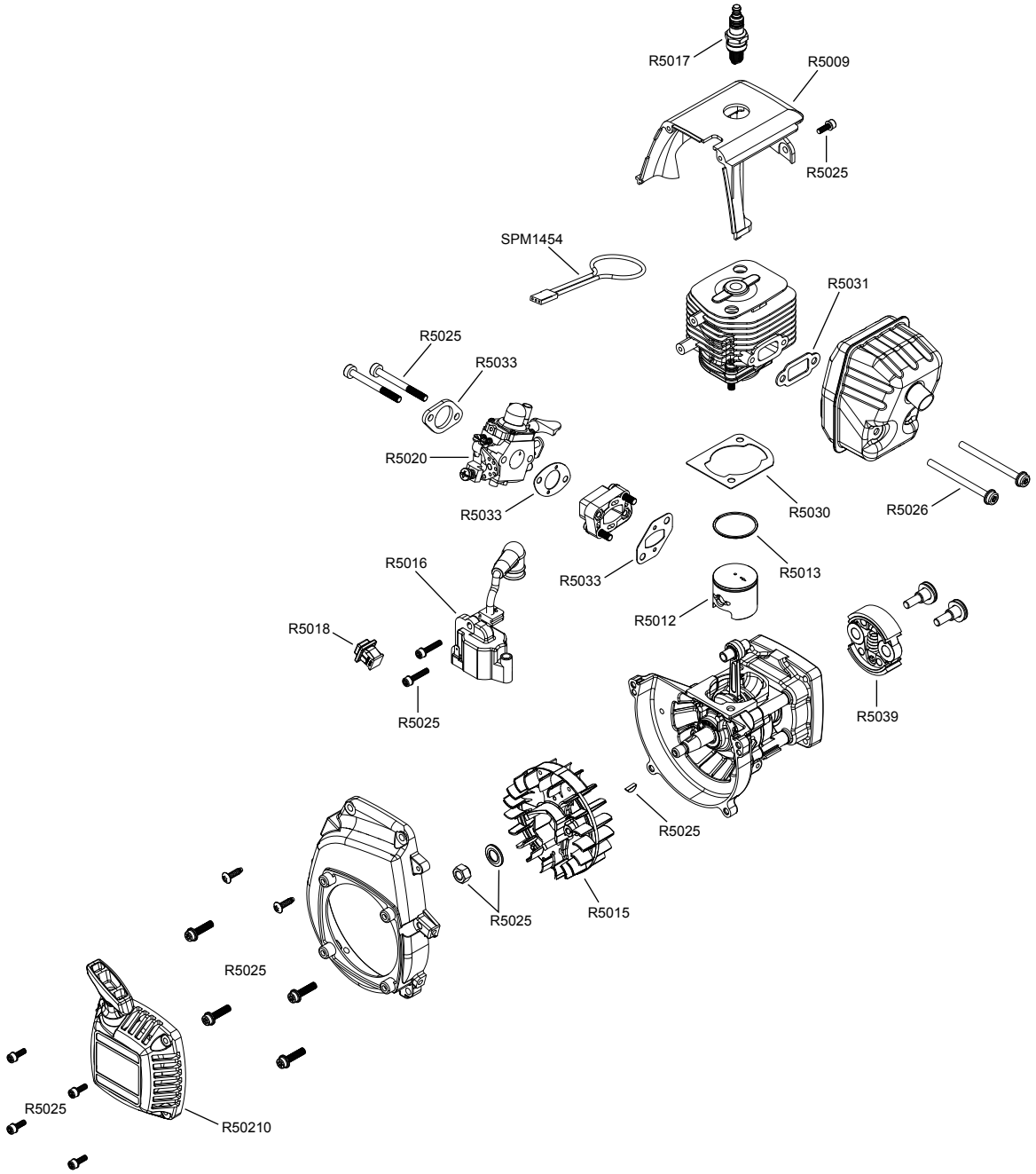
R5017
R5009
R5025
SPM1454
R5031
R5025
R5033
R5020
R5033
R5030
R5026
R5013
R5016
R5033
R5012
R5018
R5025
R5039
R5025
R5025
R5015
R5025
R5025
R50210