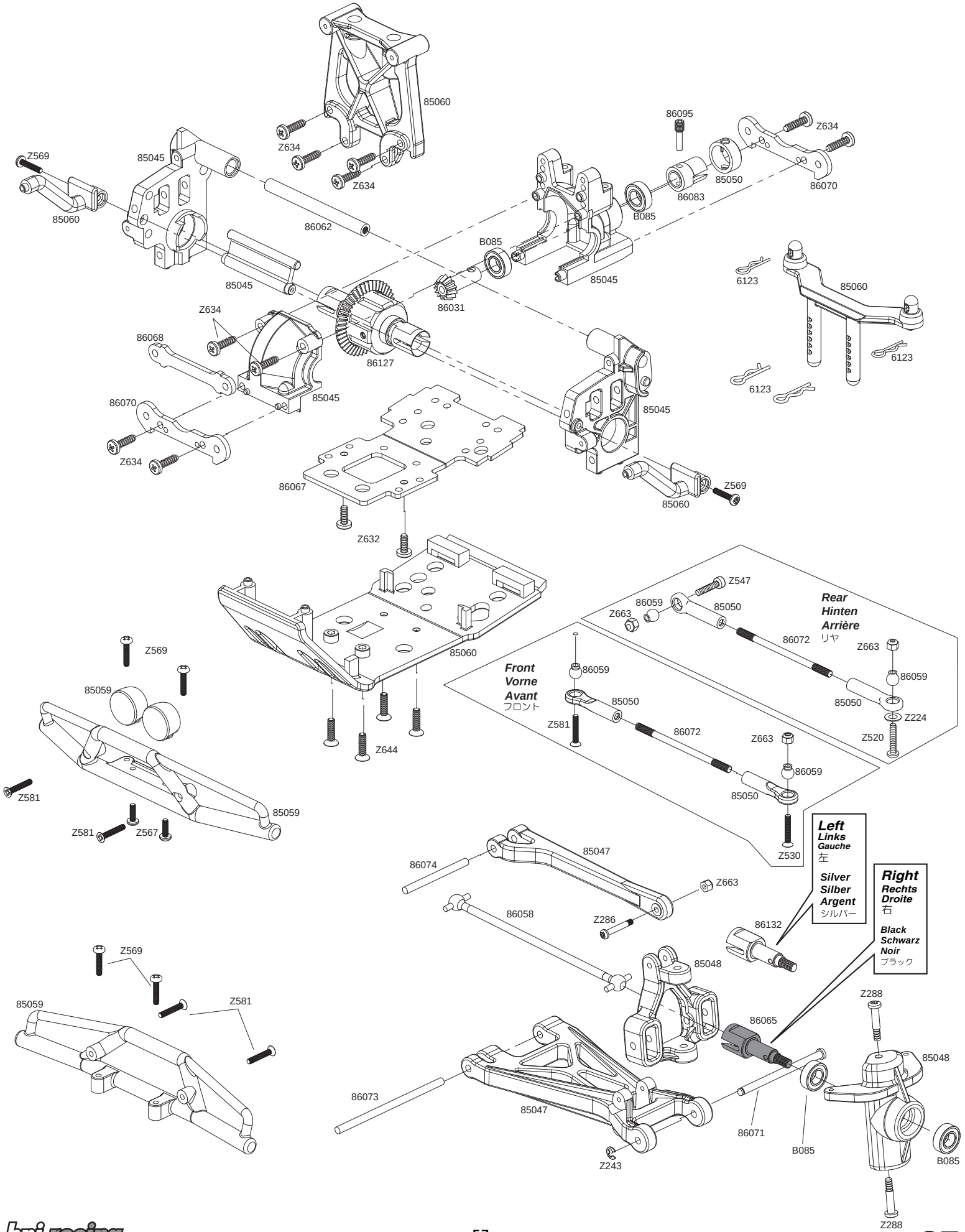
85060
Z634
Z634
Z569
85045
85060
86062
86095
Z634
85050
86083
86070
B085
B085
85045
85045
6123
85060
6123
6123
Z634
86068
86031
86127
85045
86070
Z634
85045
86067
Z569
85060
Z632
85060
Z569
85059
Z644
Z581
85059
Z581
Z567
Z547
86059
85050
Z663
Rear
Hinten
Arrière
リヤ
86072
Z663
86059
85050
Z224
Z520
Front
Vorne
Avant
フロント
86059
85050
Z581
86072
Z663
86059
85050
Z530
Left
Links
Gauche
左
Silver
Silber
Argent
シルバー
Right
Rechts
Droite
右
Black
Schwarz
Noir
ブラック
86074
85047
Z663
86058
Z286
86132
85048
Z569
85059
Z581
Z288
86065
85048
86073
85047
86071
B085
B085
Z243
Z288

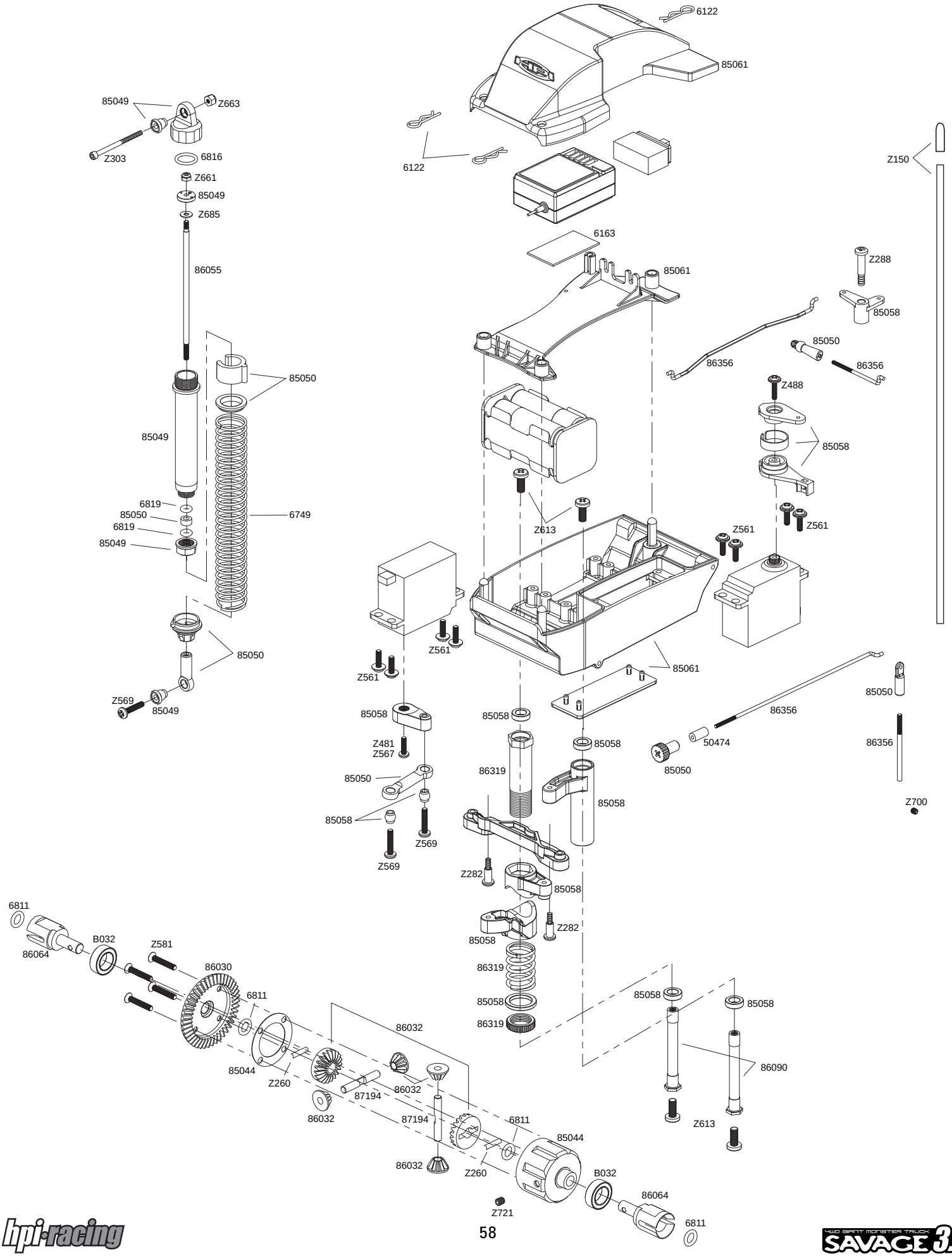
6122
85061
85049
Z663
Z303
6816
Z661
85049
Z685
6122
Z150
6163
86055
85061
Z288
85058
85050
86356
86356
Z488
85050
85058
85049
6819
85050
6819
85049
6749
Z613
Z561
Z561
Z561
85050
Z561
85061
Z569
85049
85058
85058
85058
86356
85050
Z481
Z567
50474
86356
85050
86319
85050
85058
85058
Z700
Z569
Z569
Z282
85058
Z282
85058
6811
86064
B032
Z581
86030
6811
86319
85058
86319
85058
85058
86032
85044
Z260
87194
86032
86032
87194
6811
85044
86090
Z613
86032
Z260
B032
86064
Z721
6811

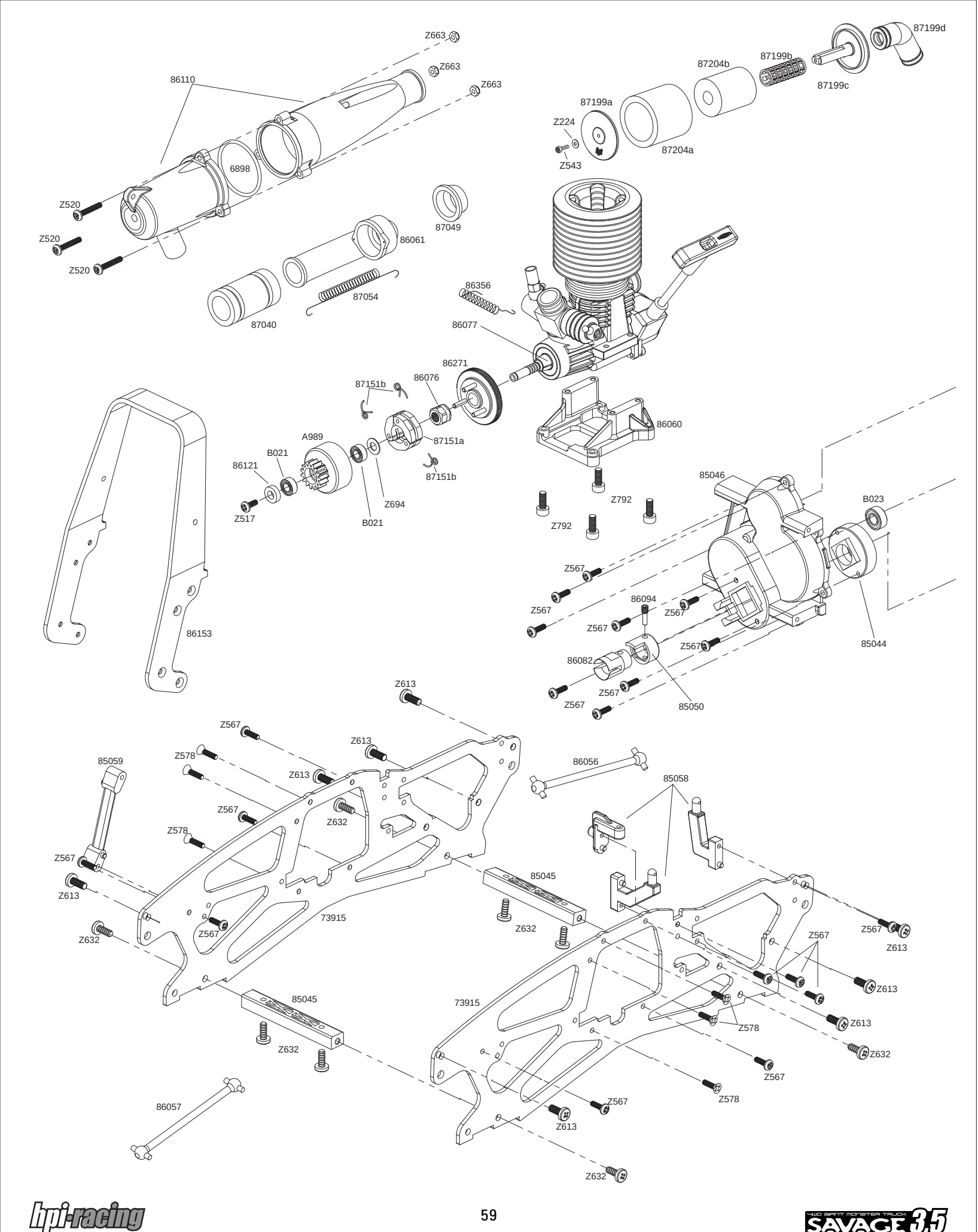
Z663
Z663
Z663
86110
6898
Z520
Z520
Z520
87199d
87199b
87204b
87199c
87199a
Z224
Z543
87204a
87049
86061
87054
87040
86356
86077
86271
86076
87151b
87151a
A989
B021
86121
Z517
Z694
B021
87151b
86060
Z792
Z792
85046
B023
Z567
Z567
86094
Z567
Z567
Z567
85044
86082
Z567
Z567
85050
86153
Z613
Z567
Z613
Z578
Z613
85059
Z567
Z632
Z578
Z567
Z613
Z632
73915
Z567
85045
Z632
86056
85058
Z567
Z613
Z613
Z613
Z578
Z613
Z632
Z567
Z578
Z567
Z613
Z632
85045
73915
Z632
86057
Z632

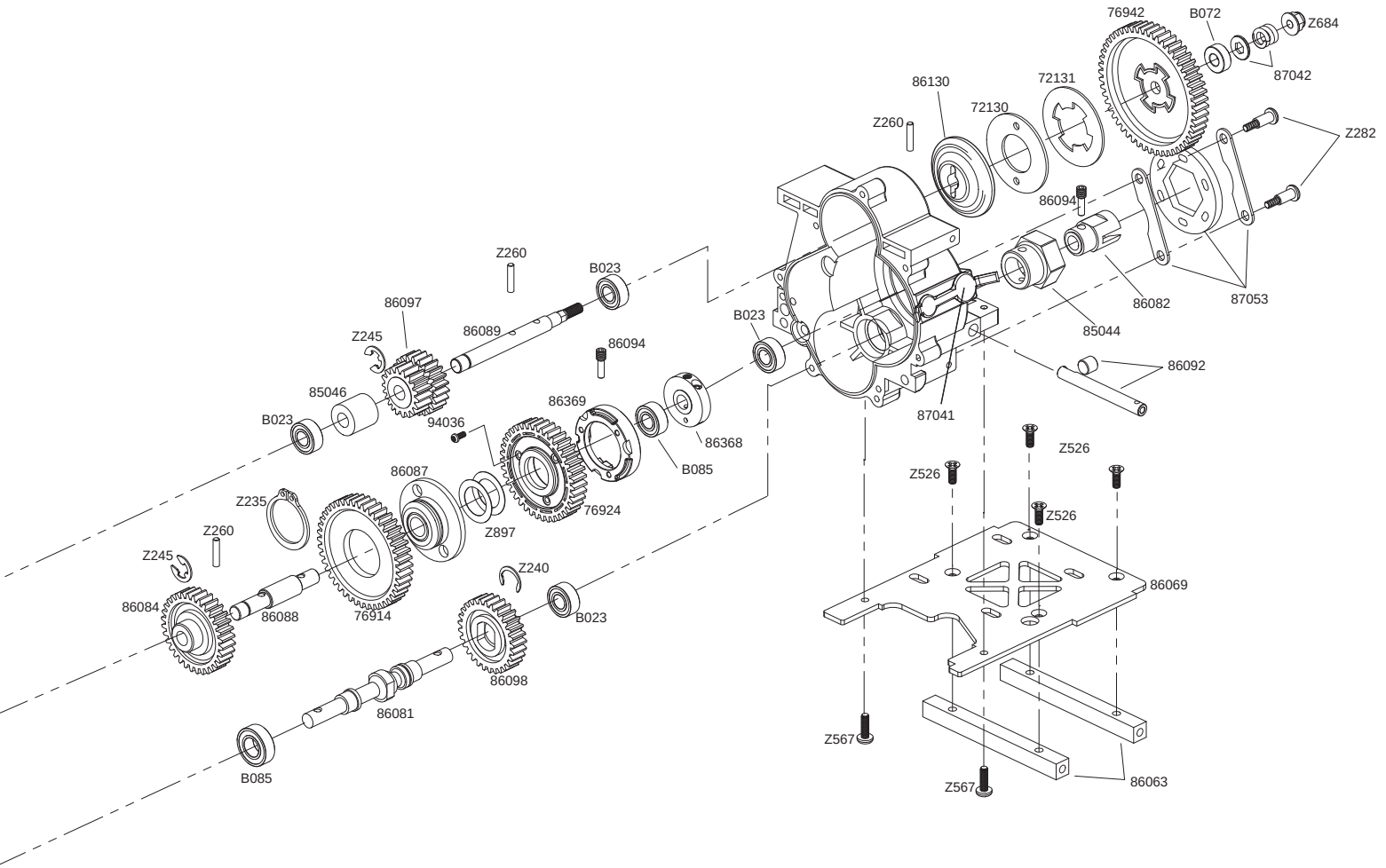
76942
B072
Z684
87042
86130
72131
72130
Z260
Z282
86094
Z260
B023
86097
86089
Z245
86094
B023
86082
87053
85044
86092
85046
86369
94036
B023
87041
86368
B085
Z526
Z526
86087
Z235
76924
Z897
Z526
Z260
Z245
Z240
86069
86084
86088
76914
B023
86098
86081
Z567
B085
Z567
86063

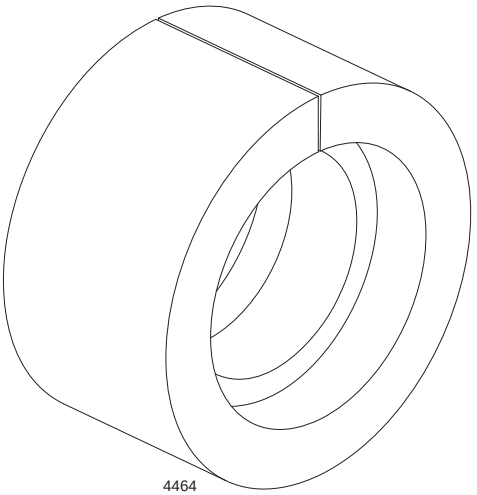
4464

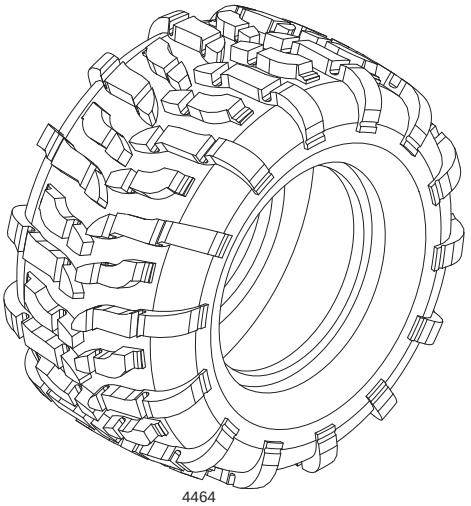
4464

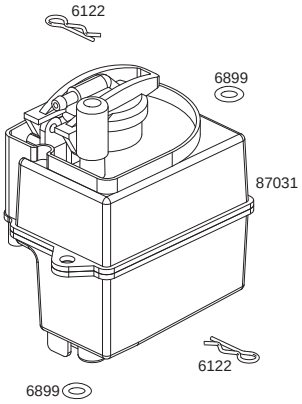
6122
6899
87031
6122
6899

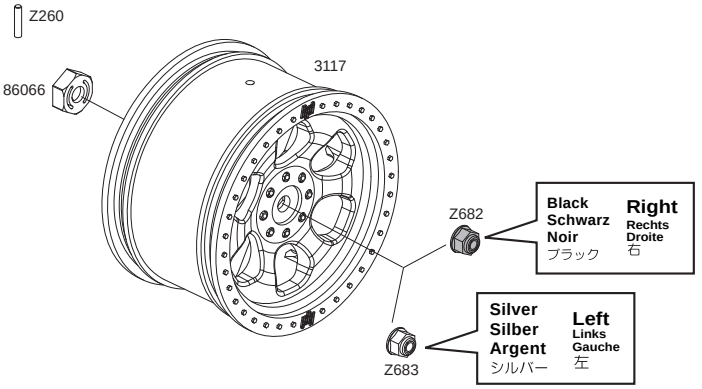
Z260
3117
86066
Z682
Black
Schwarz
Noir
ブラック
Right
Rechts
Droite
右
Silver
Silber
Argent
シルバー
Left
Links
Gauche
左
Z683